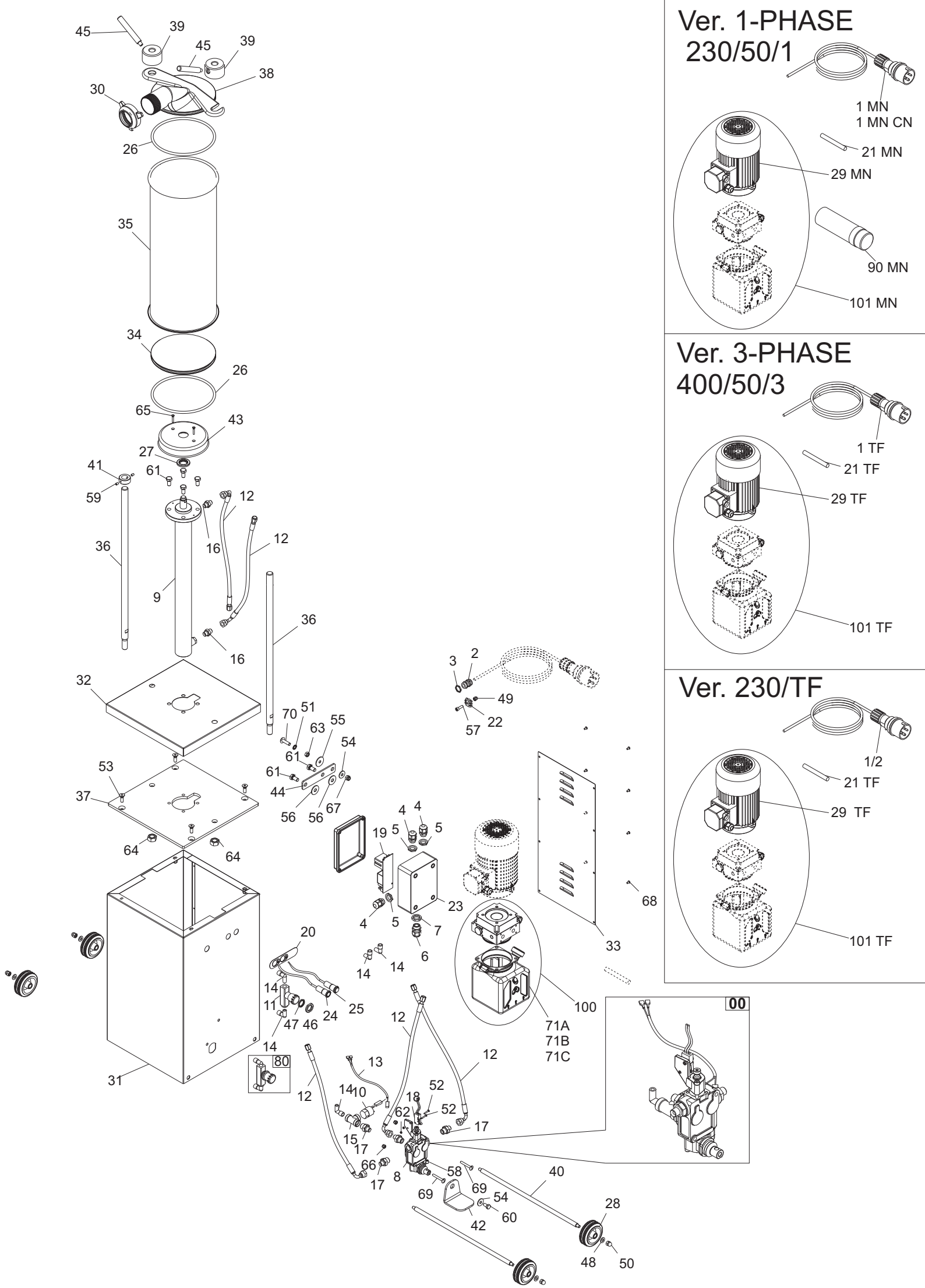
Ver. 1-PHASE
230/50/1
1 MN
1 MN CN
21 MN
29 MN
90 MN
101 MN
Ver. 3-PHASE
400/50/3
1 TF
21 TF
29 TF
101 TF
Ver. 230/TF
1/2
21 TF
29 TF
101 TF
45
39
45
39
38
30
26
35
34
26
65
43
27
41
61
59
12
16
12
36
9
36
16
32
3
2
49
22
57
70
51
63
55
54
61
61
44
56
56
67
53
37
64
64
4
4
19
5
5
23
4
5
7
6
68
33
20
14
14
14
11
47
46
24
25
100
71A
71B
71C
00
12
12
12
13
14
10
18
52
62
52
17
15
17
66
17
8
58
69
69
54
60
42
40
28
48
50
31
80