Schéma électrique hachoirs réfrigérés **230 V** M.A.P. CRYSTAL
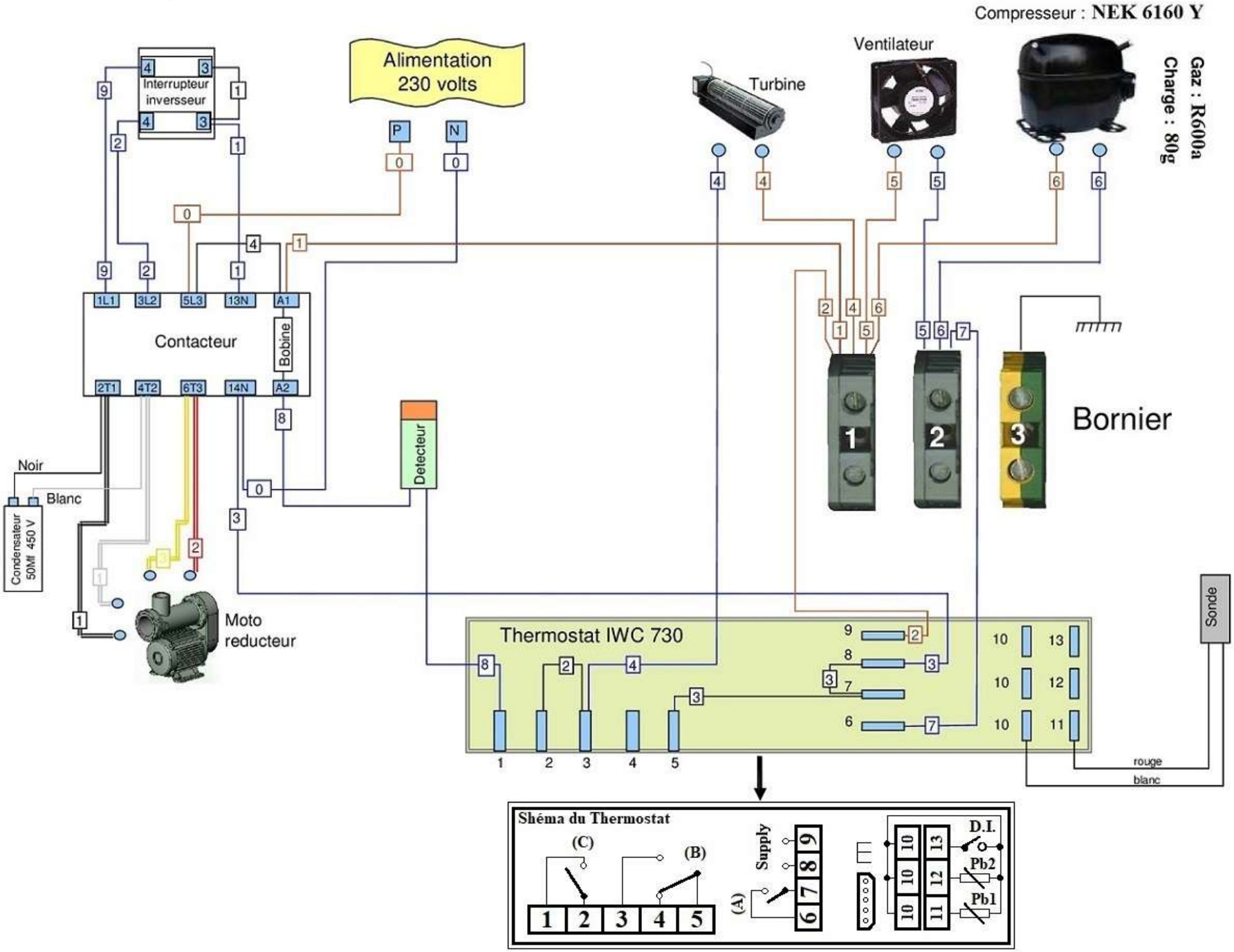
VV le 22 février 2024